WATER FALL Schwallauslauf mit Einzelstrahlen für Wandmontage - Messing gebürstet (23kt Gold)

IMO

13 425 979 Produktversion ab 10/1/2023

- Ausladung 22 mm
- PEARLSTREAM
- Platte 240 mm x 60 mm
- Anschluss 1/2" ablängbar
- Steckanschluss-Montage
- Durchfluss max. 9,5 l/min (bei 3 Bar)

Passt zu: IMO, LULU, MADISON, MEM, TARA, CL.1, LISSÉ, VAIA, META, CYO

Messing gebürstet (23kt Gold)	13 425 979-28
Chrom	13 425 979-00
Platin gebürstet	13 425 979-06
Platin	13 425 979-08
Dark Chrome	13 425 979-19
Light Gold	13 425 979-26
Light Gold gebürstet	13 425 979-27
Schwarz matt	13 425 979-33
Bronze gebürstet	13 425 979-42
Champagne gebürstet (22kt Gold)	13 425 979-46
Champagne (22kt Gold)	13 425 979-47
Chrom gebürstet	13 425 979-93
Dark Platinum gebürstet	13 425 979-99

Empfohlenes Zubehör

UP-Wandwinkel - 35 085 970 90
●Max. Einbautiefe mm
●Min. Einbautiefe mm

Empfohlenes Zubehör

UP-Wandwinkel - 35 085 970 90
●Max. Einbautiefe mm
●Min. Einbautiefe mm

WATER FALL Schwallauslauf mit Einzelstrahlen für Wandmontage - Messing gebürstet (23kt Gold)

IMO

13 425 979 Produktversion ab 10/1/2023
mm [inches]

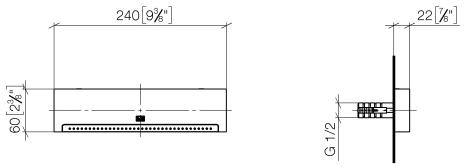

Durchflussdiagramm

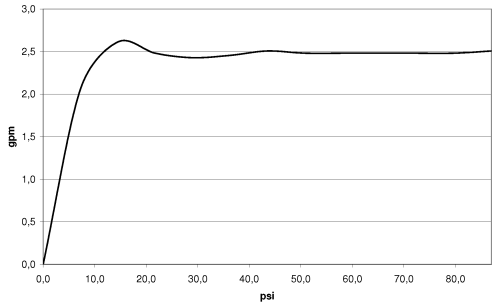

Wurfweitendiagramm

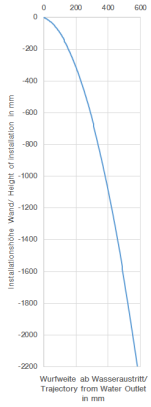

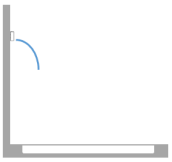

Codes & Standards

DIN 4109 ISO 3822 Ü-Zeichen

Zertifikate

LGA_19

WATER FALL Schwallauslauf mit Einzelstrahlen für Wandmontage - Messing gebürstet (23kt Gold)

IMO

13 425 979 Produktversion ab 10/1/2023

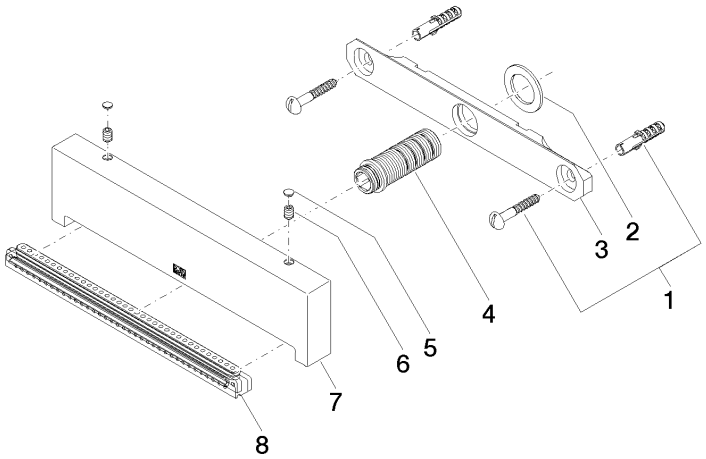

Ersatzteilstückliste

Nr.	Artikelnummer	Benennung	Verbaumenge	Lieferzeit
1	04 30 31 024 01 90	Befestigungssatz	1	2
2	09 14 05 009 90	Dichtung	1	2
3	09 17 97 053 90	Halter	1	2
4	90 24 03 199 00 90	Anschluss	1	2
5	90 31 20 087 00-28	Stopfen	1	20
6	09 31 11 144 90	Stift	2	2
7	09 17 01 185 20-28	Auslauf	1	20
8	90 29 03 071 00 90	Einsatz	1	2